DUPUY

TAILOR MADE VACUUMS

DUST & HEAVY DUST RANGE

Catálogo de Polvo y Polvo pesado

Dust & Heavy Dust catalogue

ADIOS POLVO
NO MORE DUST

DU-PUY diseña y fabrica desde 1964 soluciones de aspiración para polvo, materiales sólidos o líquidos.
Su trayectoria es la de la innovación constante en contacto con sus clientes, con el fin de proponer aspiradoras que satisfagan a la perfección las necesidades de cada sector industrial.

DU-PUY se enorgullece de presentar su gama Dust & Heavy Dust completamente renovada. ¿Su ambición?

Hacer que su lugar de trabajo sea seguro y duradero.

DU-PUY has been designing and manufacturing vacuuming solutions for Dust & Heavy Dust since 1964.
Its history is about constant innovation, thanks to ongoing contact maintained with customers, with the purpose to offer vacuum solutions in response to needs in every industrial environment.

DU-PUY is very proud to present a completely renewed Dust and Heavy Dust range. Our ambition?
Make your work environment safe and efficient in a lasting way.

DUST & HEAVY DUST

La nueva familia de aspiradoras de la familia "Dust & Heavy Dust" fue diseñada para satisfacer la necesidad de aspirar, transportar, filtrar y contener cualquier tipo de material y contaminante derivado de los más variados procesos productivos. Se encuentra disponible una amplia gama de productos monofásicos y trifásicos, con potencias que van de 1.8 a 25 kW y capacidades de contención de 40 a 1000 litros. DU-PUY es capaz de proporcionar soluciones flexibles y altamente personalizables según las necesidades del cliente con aspiradoras móviles o sistemas fijos, gracias a sus décadas de know-how y un personal técnico competente y capacitado.

The new product line "Dust & Heavy Dust" has been developed for vacuuming, transportation, filtration and stockage of any type of material and pollutant deriving from industrial production processes. The new family line consists in a wide variety of single and three phase products with powers ranging from 1,8 up to 25 kW, and with containment capacities ranging from 40 to 1.000 litres. Thanks to a know-how gained throughout the years and highly a experienced technical staff, DU-PUY can supply flexible and customised solutions, such as mobile or fixed systems, according to specific customer requirements.

Modularidad/ *Modularity*

Gracias a la amplia oferta de modelos, siempre será posible elegir el producto que mejor se adapte a las necesidades específicas del cliente, evitando el uso de sistemas infradimensionados, que no cumplen con las expectativas o sobredimensionados innecesariamente, que cuestan excesivamente en comparación con la aplicación requerida.

The wide variety of models allow to choose a suitable product according to customers' specific application requirements, avoiding use of under dimensioned products which leads to dissatisfaction, or the selection of over dimensioned units with high costs.

Limpieza & Seguridad / *Cleaning & Safety*

Gracias a los aspiradores DU-PUY, es posible mantener las máquinas y el entorno de trabajo siempre limpios y eficientes, facilitando la máxima productividad. Nuestro equipo le permite manipular cualquier tipo de material, incluso aquellos que puedan resultar peligrosos para los trabajadores, siempre con la máxima seguridad. Además, la mayoría de las aspiradoras DU-PUY están disponibles con certificación ATEX para entornos potencialmente explosivos.

Thanks to DU-PUY vacuum systems, machines and environment can always be kept clean and efficient enabling maximum levels of efficiency. Our products allow safe transportation of any type of materials, including those which may be dangerous to workers' health. The majority of DU-PUY vacuum systems are available with ATEX certification for potentially explosive working environments.

Ahorro / *Money Saving*

Nuestros sistemas de aspiración le permiten realizar cualquier operación de limpieza, transporte y almacenamiento de material en tiempos mucho más cortos que las operaciones realizadas manualmente o con herramientas inadecuadas para tal fin. Todo esto se traduce en un importante ahorro de tiempo y, en definitiva, de dinero.

Our vacuum systems allow for very fast cleaning, transportation and stockage of materials, in comparison to undertaking the same operations manually or when using unsuitable tools. This all translates into great savings of time and expenses.

Ambiente / *Environment*

La gestión concienzuda y responsable de los residuos de procesamiento ayuda a optimizar los procesos de eliminación y reciclaje, proporcionando una ayuda concreta para proteger el medio ambiente.

Responsible waste management and treatment contribute to optimize recycling and discharge processes and are an important and vital step towards environmental protection.

W 2

La W 2 es ideal para la limpieza y manipulación de pequeñas y medianas cantidades de material, especialmente en los sectores químico-farmacéutico, alimentario o de la molienda. Flexible, robusto, potente y compacto, su rendimiento y maniobrabilidad lo convierten en un valioso aliado para una limpieza eficaz. El W 2 también está disponible en la versión certificada ATEX Zone 22 Brushless para una limpieza segura de ambientes con posible riesgo de explosión. ¡Fuerza, potencia, alta capacidad de contención en solo 115 cm metros de altura!

W 2 is ideal for cleaning and handling small and medium quantities of materials, particularly in the chemical-pharmaceutical, food and milling industries. Easy to use, sturdy, powerful and compact, its performance and manageability make it a valuable ally for effective cleaning. The W 2 is available with ATEX Zone 22 certification for safe cleaning of environments with potentially explosive atmospheres. 1,15 meters of sturdiness, power and great containment capacity!

Gancho de cable
Cable hook

2 potentes motores by-pass
2 powerful by-pass motors

Filtro estrella en poliéster
Polyester star filter

Palanca agitadora del filtro para la limpieza del filtro
Manual filter cleaning shaker for filter maximal efficiency

Recipiente desenganchable
Detachable bin

Carro robusto 100% acero
100% sturdy steel chassis

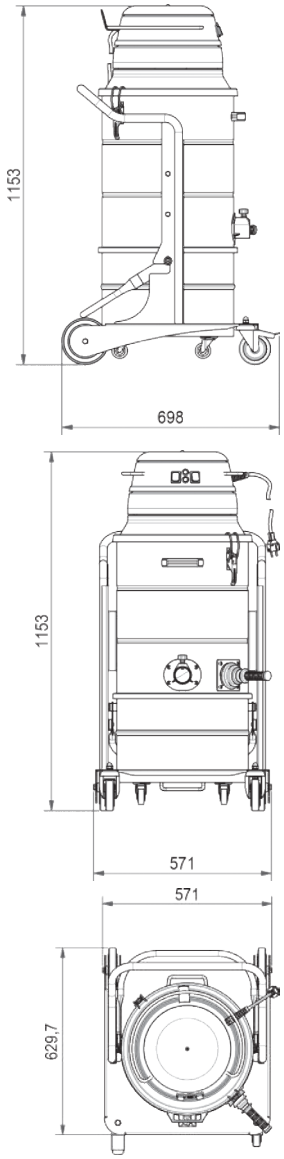

Disponible en versión ATEX
Atex version available

Modelos| Models		W 2	W 2 Z.22
Potencia | *Power*	Volt	**230**	**230**
Tipo motor *Motor Type*	W	**2x1100**	**1100**
Depresión máx. *Water lift max.*	mm. H2O	**2400**	**2250**
Caudal de aire máx. *Air flow max.*	m3 / H	**360**	**215**
Superficie filtrante *Filter surface*	cm2	**20.000**	**20.000**
Tipo de filtro ø *Filter type ø*		**Estrella/Star Ø 420**	**Estrella/Star Ø 420**
Eficiencia del filtro *Filter efficiency*	CAT (BIA)	**L**	**M ANT**
Capacidad contenedor *Tank capacity*	lt.	**40**	**40**

W 2 INFINI

W 2 Infini es el aspirador más compacto de la gama para uso continuo. Construido en acero industrial, su extrema compacidad combinada con la resistencia de la turbina de canal lateral le convierten en un aspirador de ruedas extremadamente ágil y eficaz para el tratamiento de pequeñas y medianas cantidades de materiales. La turbina de canal lateral permite utilizar la máquina de forma continua 24/7, sin necesidad de mantenimiento, ¡para un rendimiento inmejorable!

W 2 Infini is the most compact unit of its range, ideal for continuous, 24/7 operation. Built in industrial steel, its extreme compactness together with a resilient side channel blower, make it extremely effective and mobile, able to treat small and medium amounts if material. The side channel blower allows continuous operation without the need for maintenance, guaranteeing unbeatable performance.

Filtro difusor
Air exhaust diffusor

Potente turbina monofásica o trifásica trifase
Three-phase or single-phase blower

Palanca agitadora del filtro para la limpieza del filtro
Manual filter cleaning shaker for filter maximal efficiency

Filtro estrella en poliéster
Polyester star filter

Carro robusto 100% acero
100% sturdy steel chassis

Recipiente desenganchable
Detachable bin

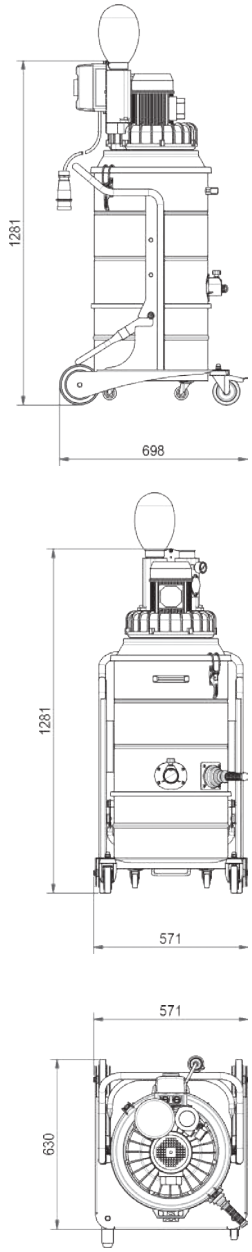

Disponible en
versión ATEX
Atex version available

Modelos | Models		W 2 INFINI M	W 2 INFINI T
Potencia | *Power*	Volt	**230**	**400**
Tipo motor *Motor Type*	kW	**1,8**	**1,8**
Depresión máx. *Water lift max.*	mm. H2O	**2.300**	**2.300**
Caudal de aire máx. *Air flow max.*	m3 / H	**250**	**250**
Superficie filtrante *Filter surface*	cm2	**20.000**	**20.000**
Tipo de filtro ø *Filter type ø*		**Estrella /Star Ø 420**	**Estrella /Star Ø 420**
Eficiencia del filtro *Filter efficiency*	CAT (BIA)	**L**	**L**
Capacidad contenedor *Tank capacity*	lt.	**40**	**40**

W 3

El W 3 es el aspirador industrial por excelencia, capaz de adaptarse a multitud de aplicaciones, desde el taller mecánico al laboratorio, desde la alimentación hasta la industria de la construcción. El W 3 combina la fuerza de tres motores de derivación monofásicos, un filtro de gran superficie y un contenedor de recogida rápida. El diseño funcional del W 3 es el resultado de más de 50 años de experiencia en contacto directo con los usuarios. Puede aspirar cualquier tipo de residuo líquido, sólido o polvoriento, incluso simultáneamente. Está equipado con un contenedor de recogida, con posibilidad de ensacado.

The W 3 is the industrial vacuum cleaner par excellence, adaptable to a multitude of applications ranging from mechanical workshops to laboratories and from the food industry to the construction industry. W 3 combines the power of 3 single phase by-pass motors, a filter with wide filtering surface and an easy detachable container. The functional design of the W 3 is the result of over 50 years' experience and direct contact with users.

3 potentes motores by-pass
3 powerful by-pass motors

Filtro estrella en poliéster
Polyester star filter

Palanca agitadora del filtro para la limpieza del filtro
Manual filter cleaning shaker for filter maximal efficiency

Carro robusto 100% acero
100% sturdy steel chassis

Contenedor desenganchable
Detachable bin

Soporte para accesorios
Accessories holder

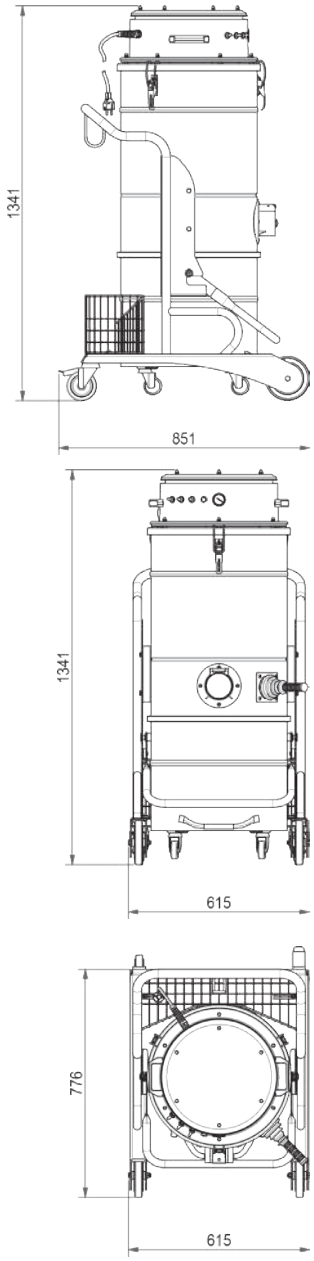

Motor monofásico 3 etapas
3-stage motor

Modelos | Models		W 3	W 3 SE
Potencia | *Power*	Volt	**230**	**230**
Tipo motor *Motor Type*	W	**3x1100**	**3x1300**
Depresión máx. *Water lift max.*	mm. H2O	**2.400**	**3.600**
Caudal de aire máx. *Air flow max.*	m3 / H	**540**	**450**
Superficie filtrante *Filter surface*	cm2	**20.000**	**20.000**
Tipo de filtro ø *Filter type ø*		**Estrella /Star Ø 460**	**Estrella /Star Ø 460**
Efficiencia del filtro *Filter efficiency*	CAT (BIA)	**L**	**L**
Capacidad contenedor *Tank capacity*	lt.	**65/100**	**65/100**

W 3 INFINI

Toda la compacidad de una aspiradora industrial W 3 combinada con la potencia y resistencia de una turbina de canal lateral. Así nació la W 3 Infini, una aspiradora ideal para todas las aplicaciones donde se requiere un rendimiento continuo en espacios reducidos. La W 3 Infini puede aspirar continuamente cualquier tipo de residuo líquido, sólido o polvoriento, incluso simultáneamente.

The same compactness as a W 3 combined with the power and resilience of a side channel blower: the W 3 Infini is the ideal industrial vacuum for all those applications where continuous duty in reduced spaces is required.
W 3 Infini can operate without stopping, treating any kind of liquid, solid or dust, also simultaneously.

Filtro estrella en poliéster
Polyester star filter

Palanca agitadora del filtro para la limpieza del filtro
Manual filter cleaning shaker for filter maximal efficiency

Potente turbina trifásica
Powerful three-phase blower

Acero pintado resistente
Sturdy painted steel

Contenedor desenganchable
Detachable bin

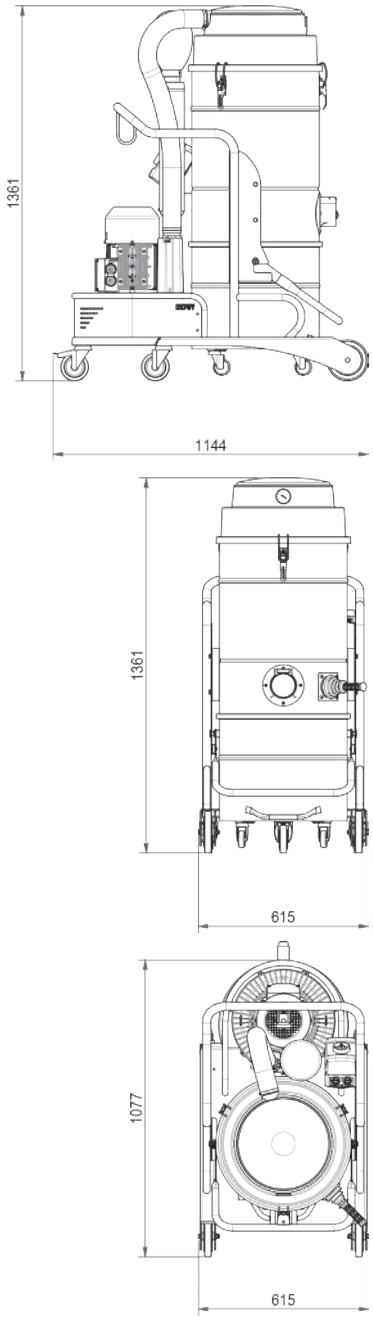

Disponible en versión ATEX
Atex version available

Modelos | Models		W 3 infini 2,2 kW	W 3 infini4 kW
Potencia | *Power*	Volt	**400**	**400**
Tipo motor *Motor Type*	kW	**2,2**	**4**
Depresión máx. *Water lift max.*	mm. H2O	**3.000**	**3.200**
Caudal de aire máx. *Air flow max.*	m3 / H	**320**	**450**
Superficie filtrante *Filter surface*	cm2	**20.000**	**20.000**
Tipo de filtro ø *Filter type ø*		**Estrella /Star Ø 460**	**Estrella / Star Ø 460**
Eficiencia del filtro *Filter efficiency*	CAT (BIA)	**L**	**L**
Capacidad contenedor | Tank capacity		**65**	**65**

M Series

HEAVY DUST RANGE

El aspirador industrial de la serie "M" está disponible en cuatro modelos con potencias que van de 4 a 7,5 kW. Esta aspiradora industrial es adecuada para cualquier aplicación de producción: taller, laboratorio, industria metalúrgica, fábrica de cemento, carpintería o taller artesanal. Equipado con un contenedor fácilmente desmontable con una capacidad de 100 litros, construido con acero y plásticos extremadamente robustos, este aspirador de ruedas soporta el tiempo y las aplicaciones más pesadas.

The "M" series consists of four models with powers ranging from 4 kW up to 7.5 kW. This series is suitable for any production application: workshop, laboratory, metalworking industry, cement factory, carpentry or artisan workshop.
DU-PUY's three-phase industrial vacuum cleaners are high performance machines, ideal for continuous duty applications. In the "M" series, containers can reach up to 100 lt capacity and are easily detachable. Thanks to their construction - extremely sturdy steel and plastics- these trolley-mounted vacuum cleaners resist to time and heavier applications.

Silenciador para usar en cualquier entorno de producción
Silencer for application in any industrial environment

Palanca agitadora del filtro para mayor eficiencia
Manual filter cleaning shaker for filter maximal efficiency

Soporte para accesorios
Accessories holder

Potente turbina trifásica
Powerful three-phase blower

Ruedas anti-marcas
Non-marking wheels

Contenedor desenganchable
Detachable bin

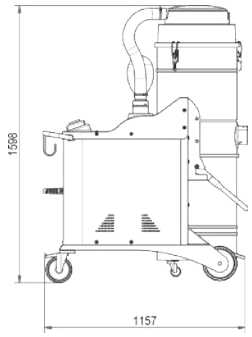

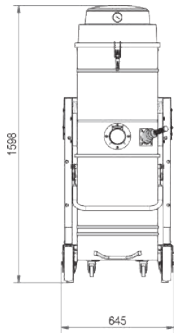

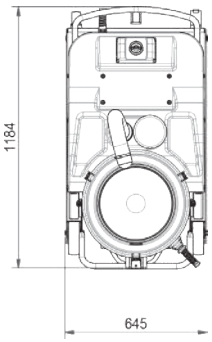

FOCUS: M 90 PNEUMATIC

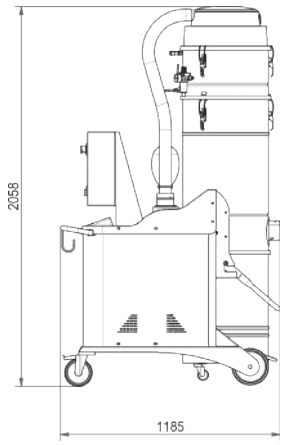

La familia de aspiradores "M" está disponible, bajo pedido, con un eficaz sistema de filtración (PN) formado por cartuchos de gran superficie filtrante con un innovador sistema de limpieza automática en contracorriente. Especialmente indicado para el tratamiento de polvos muy finos y en grandes cantidades que podrían obstruir precozmente los sistemas de filtración habituales.

The M range of vacuum cleaners is available, upon request, with an effective filtration system (PN) composed of cartridges with a large filtering surface and an innovative, completely automatic pneumatic cleaning system. It is particularly suitable for treating large quantities of very fine powders which can clog filtration systems.

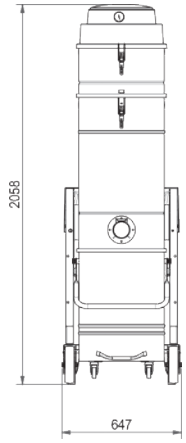

3 cartuchos filtrantes con sistema de limpieza automático
3 filtering cartridges with automatic self-cleaning system

Cuadro eléctrico de gestión completa
Electrical panel for full machine control

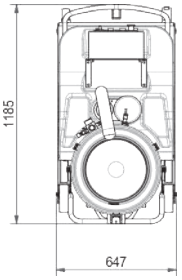

Disponible en versión ATEX
Atex version available

Modelos | Models		M 50	M 50 SE	M 70	M 90
Potencia | *Power*	Volt	**400**	**400**	**400**	**400**
Tipo motor / *Motor Type*	kW	**4**	**4,3**	**5,5**	**7,5**
Depresión máx. *Water lift max.*	mm. H2O	**3.200**	**5.100**	**3.600**	**4.000**
Depresión máx. en continuo *Continous Waterlift*	mm. H2O	**2.700**	**3.600**	**3.000**	**2.700***
Caudal de aire máx. *Air flow max.*	m3 / H	**450**	**320**	**530**	**700**
Superficie filtrante *Filter surface*	cm2	**20.000**	**20.000**	**35.000**	**35.000**
Tipo de filtro ø *Filter type ø*		**Estrella Star Ø 460**	**Estrella Star Ø 460**	**Estrella Star Ø 460**	**Estrella Star Ø 460**
Eficiencia del filtro *Filter efficiency*	CAT (BIA)	**L**	**L**	**L**	**L**
Capacidad contenedor / *Tank capacity*	lt.	**100**	**100**	**100**	**100**

MHD SERIES

HEAVY DUST RANGE

La nueva familia de aspiradoras industriales MHD, con potencias disponibles desde 7,5 kW hasta 18,5 kW, ha sido diseñada para aplicaciones especialmente exigentes, donde se requiere una gran potencia de aspiración combinada con una gran robustez y versatilidad de uso. Son aptos para su uso en cualquier sector industrial y pueden combinarse con nuestra línea de separadores ciclónicos que le permiten tratar grandes volúmenes de material. Estas máquinas también se pueden utilizar como unidades estacionarias para sistemas de extracción centralizados.

The new family of MHD industrial vacuum cleaners, with powers ranging from 7,5 up to 18.5 kW, has been designed to respond to very heavy-duty application needs, where great suction power, robustness and versatility of use are essential. They are suitable in any industrial sector and can be combined with our line of cyclonic separators which allow large volumes of material to be processed. Thoses machines can also be used as vacuuming units in centralized vacuum systems.

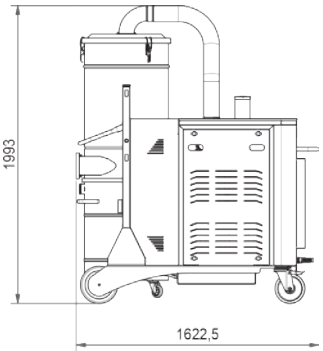

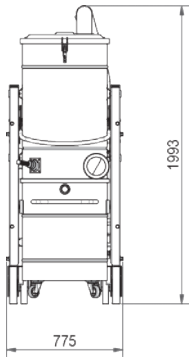

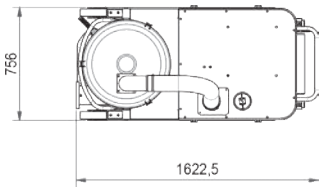

Filtro estrella en poliéster de alto rendimiento
High efficiency polyester star filter

Silenciador para usar en cualquier entorno de producción
Silencer for application in any industrial environment

Potente turbina trifásica
Powerful three-phase blower

Indicator de nivel visivo
Level indicator

Palanca agitadora del filtro
Manual filter cleaning shaker for filter maximal efficiency

Contenedor desenganchable
Detachable bin

Estructura con horquilla para carro elevador
Integrated forklift compatible system

Ruedas anti-marcas
Non-marking wheels

FOCUS: MHD PNEUMATIC

La familia de aspiradores MHD está disponible, bajo pedido, con un eficaz sistema de filtración (PN) formado por cartuchos de gran superficie filtrante con un innovador sistema de limpieza automática, en contracorriente. Especialmente indicado para el tratamiento de polvos muy finos y en grandes cantidades que podrían obstruir precozmente los sistemas de filtración habituales.

The MHD range of vacuum cleaners is available, upon request, with an effective filtration system (PN) composed of cartridges with a large filtering surface and an innovative, completely automatic pneumatic cleaning system. It is particularly suitable for treating large quantities of very fine powders which can clog filtration systems.

4 cartuchos filtrantes con sistema de limpieza automático
4 filtering cartridges with automatic self-cleaning system

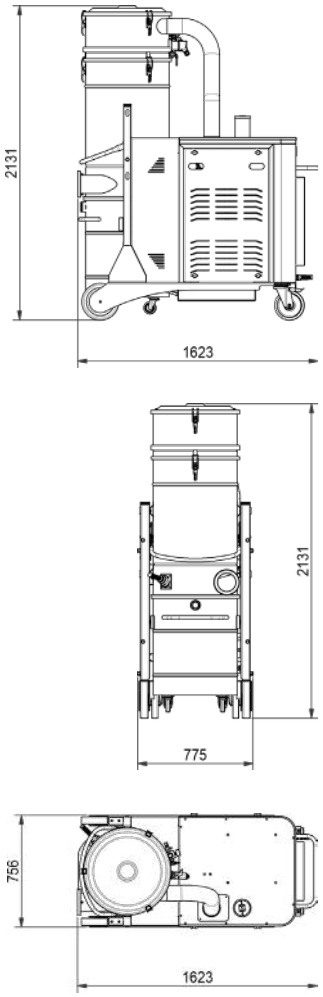

Disponible en versión ATEX
Atex version available

Modelos | Models		MHD 100	MHD 150	MHD 180 SE	MHD 200
Potencia | *Power*	Volt	**400**	**400**	**400**	**400**
Tipo motor *Motor Type*	kW	**7,5**	**12,5**	**15**	**18,5**
Depresión máx. *Water lift max.*	mm. H2O	**4.500**	**4.400**	**6.000**	**4.400**
Depresión máx. en continuo *Continous Waterlift*	mm. H2O	**3.200**	**2.900**	**5.400**	**3.200**
Caudal de aire máx. *Air flow max.*	m3 / H	**750**	**1100**	**730**	**1350**
Superficie filtrante *Filter surface*	cm2	**70.000**	**70.000**	**70.000**	**70.000**
Tipo de filtro ø *Filter type ø*		**Estrella StarØ 560**	**Estrella Star Ø 560**	**Estrella Star Ø 560**	**Estrella Star Ø 560**
Eficiencia del filtro *Filter efficiency*	CAT (BIA)	**L**	**L**	**L**	**L**
Capacidad contenedor |*Tank capacity*	lt.	**160**	**160**	**160**	**160**

SILOVAC 100

SILOS RANGE

Las aspiradoras industriales de silos DU-PUY se encuentran entre las máquinas más versátiles de la gama. Se pueden fabricar en versión monofásica o trifásica, con estructura cilíndrica o cúbica, en acero pintado o inoxidable, con descarga de paleta, mariposa, guillotina o muchos otros tipos de descarga. Gracias a las numerosas posibilidades de configuración, las aspiradoras de silos se pueden utilizar de forma eficaz en cualquier entorno industrial.

DU-PUY's Silos vacuum units are among the most versatile machines in the range. Available in single- or three-phase version, with cylindrical or cubic structure, in painted or stainless steel and with a wide variety of discharge systems to choose from. Thanks to the large variety of design options, they can be used effectively in any kind of industrial environment .

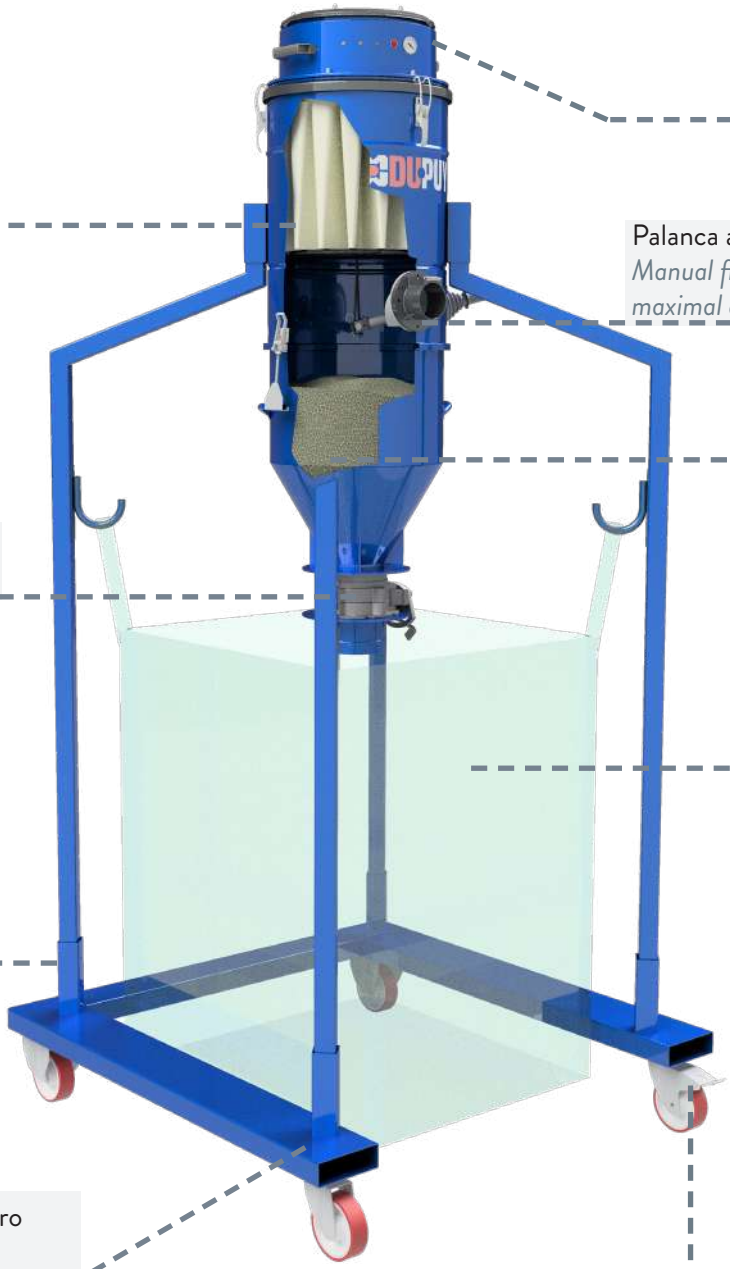

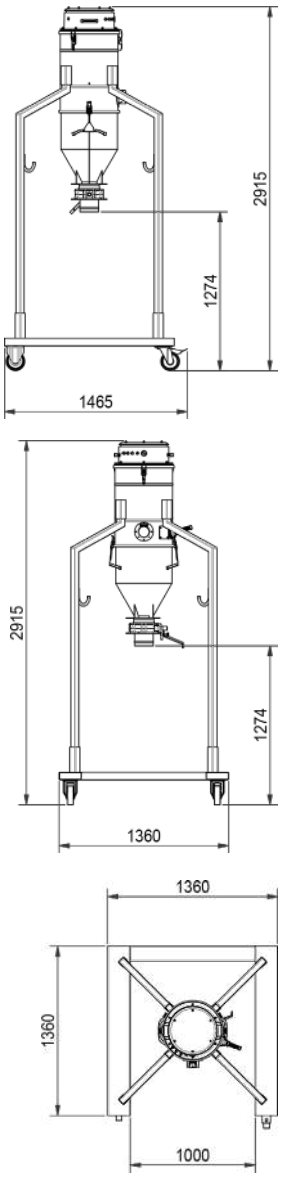

Disponible en versión ATEX
Atex version available

Modelos | Models		SILOVAC 100	SILOVAC 100 T
Potencia | *Power*	Volt	**230**	**400**
Tipo motor *Motor Type*	kW	**3X1,1**	**3**
Depresión máx. *Water lift max.*	mm. H2O	**2.400**	**3.000**
Caudal de aire máx. *Air flow max.*	m3 / H	**540**	**350**
Superficie filtrante *Filter surface*	cm2	**20.000**	**20.000**
Tipo de filtro ø *Filter type ø*		**Estrella / Star Ø 460**	**Estrella / Star Ø 460**
Eficiencia del filtro *Filter efficiency*	CAT (BIA)	**L**	**L**
Capacidad contenedor Tank *capacity*	lt.	**100**	**100**
Sistema de descarga *Discharge system*		Válvula mariposa **Butterfly valve Ø 150**	Válvula mariposa **Butterfly valve Ø 150**
Tipologia chassis *Silos chassis type*		**Chassis para descarga en big-bag** **Big-bag chassis**	**Chassis para descarga en big-bag** **Big-bag chassis**

SILOFILTER

SILOS RANGE

DU-PUY produce una amplia gama de separadores, filtrantes o ciclónicos, que se pueden utilizar en combinación con nuestras aspiradoras para separar y contener cualquier tipo de material. Todos nuestros separadores se pueden suministrar con diferentes sistemas de descarga (manual o automático). También fabricamos separadores personalizados para aplicaciones o necesidades específicas de nuestros clientes.

DU-PUY produces a wide range of filtering and cyclonic separators, which can be used in combination with our vacuum cleaners to separate and contain any type of material requiring this type of treatment. All our separators can be supplied with different discharge systems (manual or automatic). We also create customized separators in answer to specific applications or customer needs.

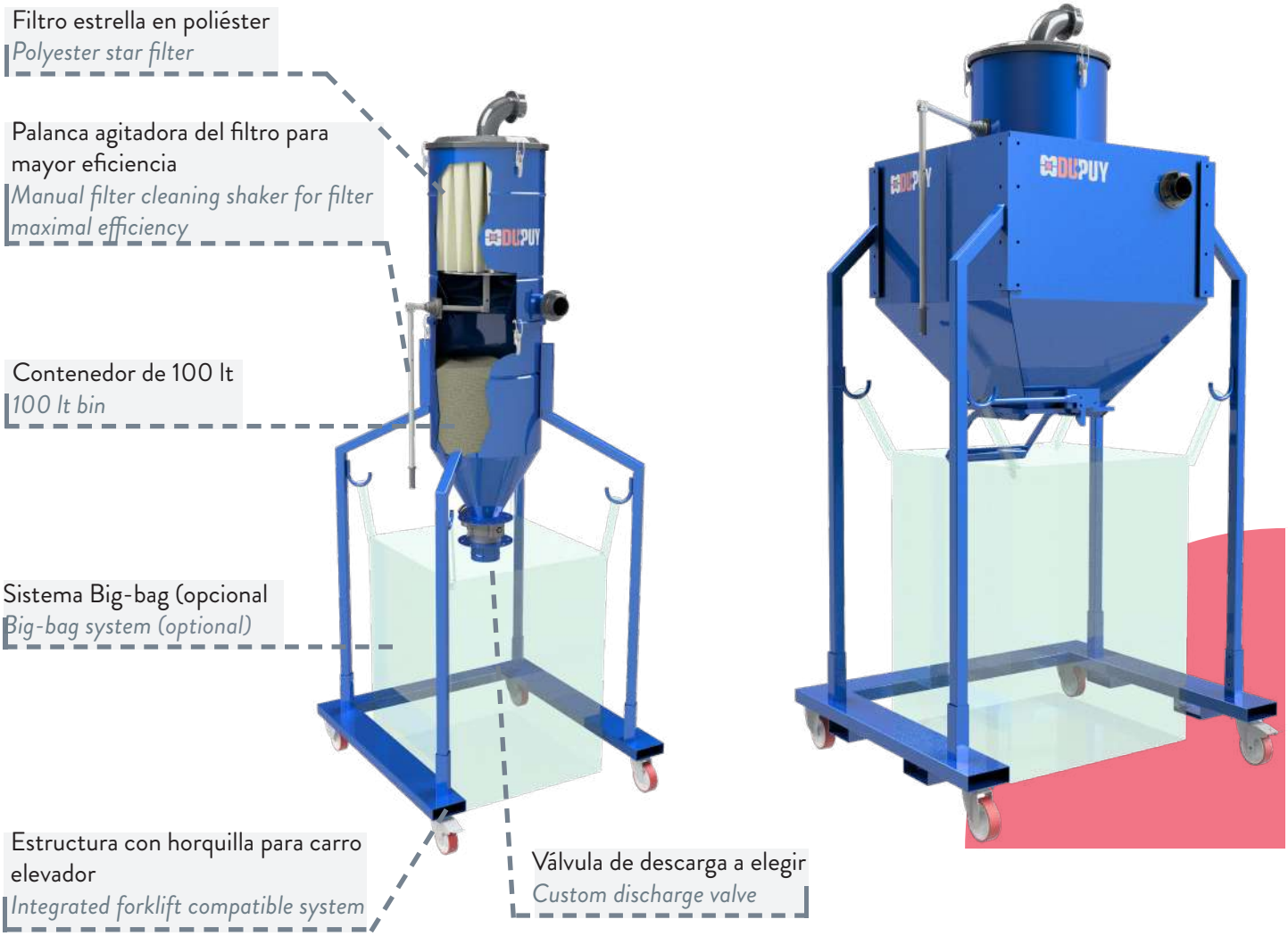

Modelos | Models		SILOFILTER 200	SILOFILTER 600-1000
Superficie filtrante / *Filter surface*	cm2	50.000	50.000
Tipo de filtro ø | *Filter type ø*		Estrella / *Star* Ø 560	Estrella / *Star* Ø 560
Eficiencia del filtro | *Filter efficiency*	CAT (BIA)	L	L
Capacidad contenedor / *Tank capacity*	lt.	200	600-1000
Sistema de descarga *Discharge system*		Válvula mariposa *Butterfly valve Ø 150*	Puerta basculante *Tilting discharge valve* 400x400mm
Tipologia chassis *Silos chassis type*		Chassis para descarga en big-bag Big-bag chassis	Chassis para descarga en big-bag *Big-bag chassis*

CENTRALES DE ASPIRACIÓN
CENTRALIZED VACUUM UNITS

CVAC RANGE

DU-PUY fabrica centrales de aspiración con turbinas de canal lateral con potencias desde 5,5 hasta 25 kW que se pueden combinar con nuestros silos y separadores. Se suministran de serie con cuadro eléctrico, caja de insonorización y válvula limitadora de vacío. Son fácilmente transportables y extremadamente silenciosos, estando colocados dentro de una caja especial equipada con pies ajustables.

DU-PUY produces central vacuum units with side channel blowers featuring powers which range from 5,5 up to 25 kW. These central vacuum units can be combined with our Silos and Separator models. They are standard supplied with electric boxes and pressure relief valves. The units are easy to transport thanks to caster wheels and are very silent as the blower is housed inside a containing box.

Silenciador para usar en cualquier entorno de producción
Silencer for application in any industrial environment

Puerta de inspección
Inspection door

Turbina de canal lateral
Side channel blower

Disponible en versión ATEX
Atex version available

Modelos | Models		CVAC 70	CVAC 90	CVAC 150	CVAC 180 SERIE	CVAC 200	CVAC 300
Potencia | *Power*	Volt	**400**	**400**	**400**	**400**	**400**	**400**
Tipo motor |*Motor Type*	kW	**5,5**	**7,5**	**12,5**	**15**	**18,5**	**25**
Depresión máx. *Water lift max.*	mm. H2O	**3.600**	**4.000**	**4.400**	**6.000**	**4.400**	**4.500**
Depresión máx. en continuo *Continous Waterlift*	mm. H2O	**3.000**	**2.700**	**2.900**	**5.400**	**3.200**	**3.200**
Caudal de aire máx. *Air flow max.*	m3 / H	**530**	**700**	**1.100**	**730**	**1.350**	**2.200**

SK Series

FIX
RANGE

Las aspiradoras de la línea SK son adecuadas para la extracción de polvo o residuos de producción de máquinas de proceso en varios tipos de industrias: embalaje, sector alimentario o sector de procesamiento de papel. Gracias a su compacidad, esta máquina se puede integrar fácilmente en maquinaria o líneas de producción y satisfacer todos los requisitos en términos de dimensiones y ruido.

The SK line vacuum cleaners are suitable for extracting dust or production waste from process machines in various types of industries: packaging, food sector or paper processing sector. Thanks to its compactness, this machine can be easily integrated on production lines and respect all the requirements in terms of noise levels

Palanca agitadora del filtro para mayor eficiencia
Manual filter cleaning shaker for filter maximal efficiency

Filtro difusor
Air exhaust diffusor

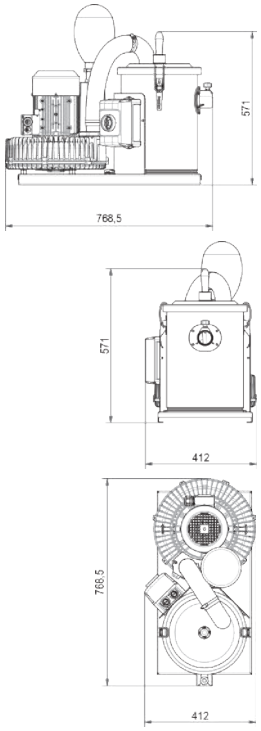

Filtro estrella en poliéster
Polyester star filter

Potente turbina monofásica o trifásica
Three-phase or single-phase blower

Modelos | Models		SK 10	SK 20	SK 30	SK 40
Potencia | *Power*	Volt	**400**	**400**	**400**	**400**
Tipo motor *Motor Type*	kW	**0,85**	**1,8**	**2,2**	**4**
Depresión máx. *Water lift max.*	mm. H2O	**2.000**	**2.300**	**3.000**	**3.200**
Caudal de aire máx. *Air flow max.*	m3 / H	**150**	**250**	**300**	**450**
Superficie filtrante *Filter surface*	cm2	**8.000**	**8.000**	**8.000**	**12.000**
Tipo de filtro ø *Filter type ø*		**Estrella - Star Ø 280**	**Estrella - Star Ø 280**	**Estrella - Star Ø 280**	**Estrella - Star Ø 360**
Eficiencia del filtro *Filter efficiency*	CAT (BIA)	**L**	**L**	**L**	**L**
Capacidad contenedor |*Tank capacity*	lt.	**25**	**25**	**25**	**40**

ACCESORIOS/ *ACCESSORIES*

¡DU-PUY tiene una amplia selección de accesorios de aspiración para cada tipo de aplicación y necesidad!

DU-PUY provides you with all necessary components needed to achieve a centralized vacuum system.

Wet & Dry D.40 / *Wet and Dry D.40*

ATEX Wet & Dry D.50 / ATEX and WD Kit D.50

Mantenimiento de hornos/ *Oven cleaning*

Dry D.70 / Accessory Kit Dry D.70

Mecánica / *Engineering*

Componentes para sistemas centrales
Centralized vacuum system accessories

DU-PUY suministra todos los componentes necesarios para la construcción de un sistema de aspiración centralizado.

DU-PUY provides you with all necessary components for the realization of a centralized vacuum system.

DESCUBRE MÁS APLICACIONES EN

DISCOVER MORE APPLICATIONS ON

dupuyvacuums.com

DUPUY

TAILOR MADE VACUUMS

DU-PUY Srl
Via Enrico De Nicola 27, 10036 Settimo Torinese (TO)
Tel. +39 0118975444
Fax +39 0112484517
info@dupuy.it

www.dupuyvacuums.com

IT/EN/V.10/20